Bad & Spa

LaFleur Waschtisch-Dreilochbatterie

Artikelnummer: 20710955

Produktspezifikationen

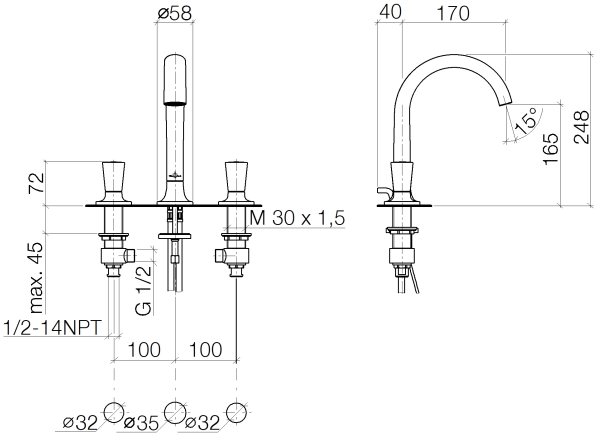

- **Ausladung 170 mm**
- schwenkbarer Auslauf 360°
- mit Luftsprudler 32 x 8
- Armaturenhöhe 250 mm
- Höhe bis Luftsprudler 165 mm
- Bohrungsdurchmesser Auslauf 35 mm
- Bohrungsdurchmesser Seitenventil 32 mm
- Seitenventile mit 2x xControl Keramik-Oberteil 1/2"
- 2x Druckschlauch M 10 x 1 eingeschraubt
- **Ablaufgarnitur 1 1/4"**
- Durchfluss max. 8 l/min
- bleifrei

Oberflächen

• chrom	20710955-00
• champagne	20710955-47

ALOYS F. DORNBRACHT GMBH & CO KG ARMATURENFABRIK KÖBBINGSER MÜHLE 6 58640 ISERLOHN
TEL. +49(0)2371 433-0 FAX +49(0)2371 433-232 E-MAIL: MAIL@DORNBRACHT.DE WEB: WWW.DORNBRACHT.COM

Explosionszeichnung

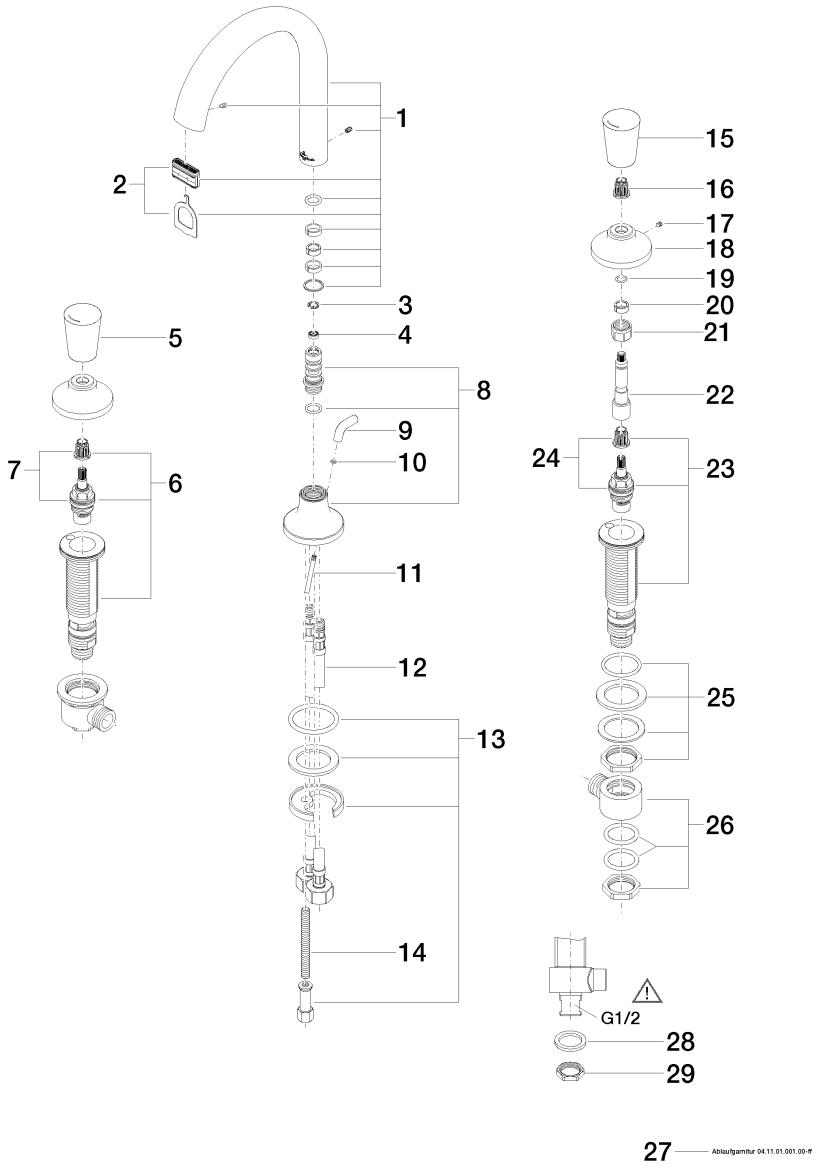

ALOYS F. DORNBRACHT GMBH & CO KG ARMATURENFABRIK KÖBBINGSER MÜHLE 6 58640 ISERLOHN
TEL. +49(0)2371 433-0 FAX +49(0)2371 433-232 E-MAIL: MAIL@DORNBRACHT.DE WEB: WWW.DORNBRACHT.COM

Bestellmenge

Nr.	Artikelnummer	Benennung	Verbaumenge
1	90119500100ff	Auslauf	1
2	9029030450090	Luftsprudler	1
3	09160101690	Ring	1
4	09230105290	Durchflussbegrenzer	1
5	092095510ff	Griff (hot)	1
6	0417110455290	Seitenteil	1
7	9090031520090	Oberteil	1
8	90199550300ff	Anschluss	1
9	092095001ff	Griff	1
10	09141020990	Dichtung	1
11	093109080ff	Zugstange	1
12	0430040190090	Schlauch	2
13	0430110380090	Befestigungssatz	1
14	09311101190	Stift	1
15	092095511ff	Griff (cold)	1
16	09121200290	Rastbuchse	2
17	09311100790	Stift	2
18	092795001ff	Rosette	2
19	09141006090	Dichtung	2
20	09141502090	Ring	2
21	09233002390	Mutter	2
22	09290610890	Spindel	2
23	0417110455390	Seitenteil	1
24	9090031530090	Oberteil	1
25	0423100327890	Befestigungssatz	1
26	0417110231090	Verteiler	2
27	04110100100ff	Ablaufgarnitur	1
28	09301105990	Scheibe	2
29	09231001290	Mutter	2

ALOYS F. DORNBRACHT GMBH & CO KG ARMATURENFABRIK KÖBBINGSER MÜHLE 6 58640 ISERLOHN
TEL. +49(0)2371 433-0 FAX +49(0)2371 433-232 E-MAIL: MAIL@DORNBRACHT.DE WEB: WWW.DORNBRACHT.COM

Durchflussdiagramm

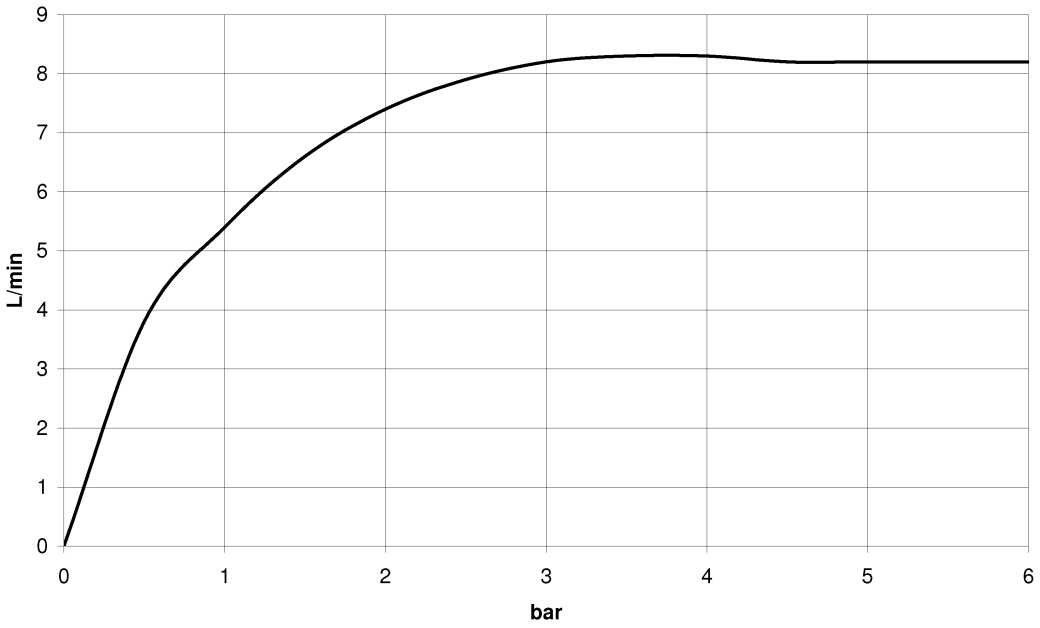

ALOYS F. DORNBRACHT GMBH & CO KG ARMATURENFABRIK KÖBBINGSER MÜHLE 6 58640 ISERLOHN
TEL. +49(0)2371 433-0 FAX +49(0)2371 433-232 E-MAIL: MAIL@DORNBRACHT.DE WEB: WWW.DORNBRACHT.COM