Bad & Spa
LaFleur Bidet-Einhandbatterie
Artikelnummer: 33600955

Produktspezifikationen

- **Ausladung 125 mm**
- starrer Auslauf
- Kartusche mit keramischen Scheiben
- 2x Druckschlauch M 10 x 1 eingeschraubt
- Armaturenhöhe 185 mm
- Höhe bis Luftsprudler 130 mm
- Bohrungsdurchmesser 35 mm
- **Ablaufgarnitur 1 1/4"**
- Durchfluss max. 6,6 l/min
- Luftsprudler M 22 x 1
- mit Kugelgelenk M 14 x 1

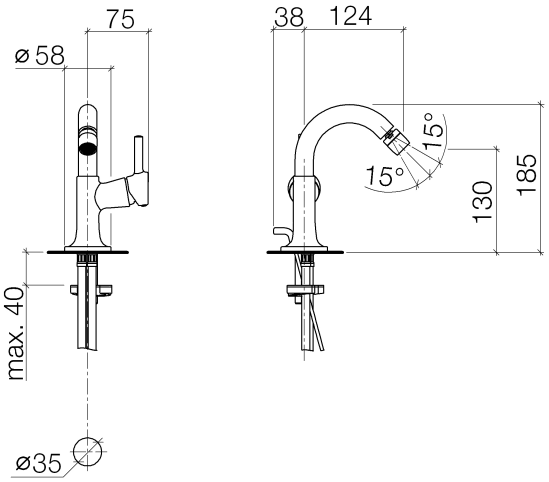

Oberflächen

• chrom	33600955-00
• champagne	33600955-47

ALOYS F. DORNBRACHT GMBH & CO KG ARMATURENFABRIK KÖBBINGSER MÜHLE 6 58640 ISERLOHN
TEL. +49(0)2371 433-0 FAX +49(0)2371 433-232 E-MAIL: MAIL@DORNBRACHT.DE WEB: WWW.DORNBRACHT.COM

Explosionszeichnung

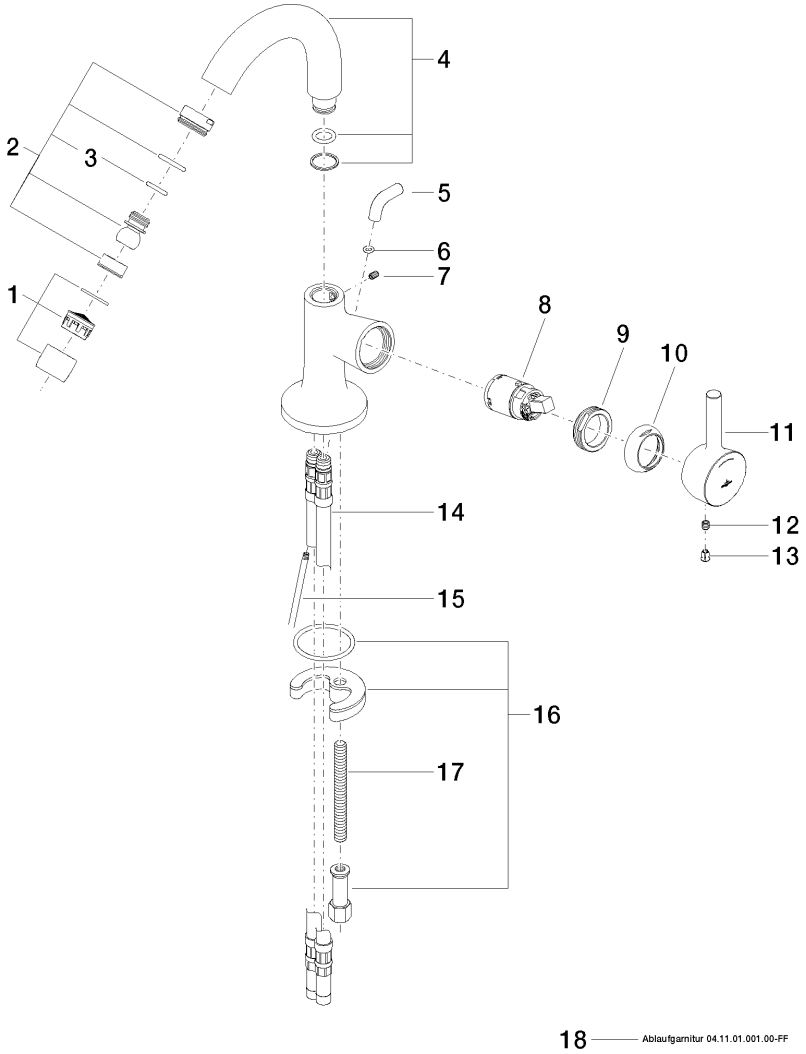

ALOYS F. DORNBRACHT GMBH & CO KG ARMATURENFABRIK KÖBBINGSER MÜHLE 6 58640 ISERLOHN
TEL. +49(0)2371 433-0 FAX +49(0)2371 433-232 E-MAIL: MAIL@DORNBRACHT.DE WEB: WWW.DORNBRACHT.COM

Bestellmenge

Nr.	Artikelnummer	Benennung	Verbaumenge
1	90230111902ff	Luftsprudler	1
2	04214000700ff	Gelenk	1
3	09141001190	Dichtung	1
4	90282222300ff	Auslauf	1
5	092095001ff	Griff	1
6	09141020990	Dichtung	1
7	09311100890	Stift	1
8	09150504190	Kartusche	1
9	092404130-07	Mutter	1
10	092404204ff	Haube	1
11	092095002ff	Griff	1
12	09311103090	Stift	1
13	09312001790	Stopfen	1
14	0430040160090	Schlauch	2
15	093109080ff	Zugstange	1
16	0430110382590	Befestigungssatz	1
17	09311101190	Stift	1
18	04110100100ff	Ablaufgarnitur	1

ALOYS F. DORNBRACHT GMBH & CO KG ARMATURENFABRIK KÖBBINGSER MÜHLE 6 58640 ISERLOHN
TEL. +49(0)2371 433-0 FAX +49(0)2371 433-232 E-MAIL: MAIL@DORNBRACHT.DE WEB: WWW.DORNBRACHT.COM

Durchflussdiagramm

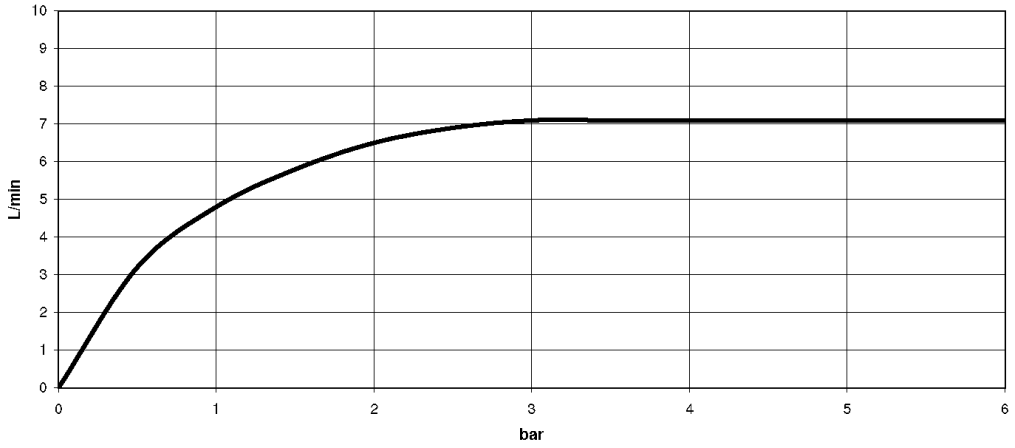

ALOYS F. DORNBRACHT GMBH & CO KG ARMATURENFABRIK KÖBBINGSER MÜHLE 6 58640 ISERLOHN
TEL. +49(0)2371 433-0 FAX +49(0)2371 433-232 E-MAIL: MAIL@DORNBRACHT.DE WEB: WWW.DORNBRACHT.COM